ZÁKLADOVÉ KONSTRUKCE - TVAR
M 1:50

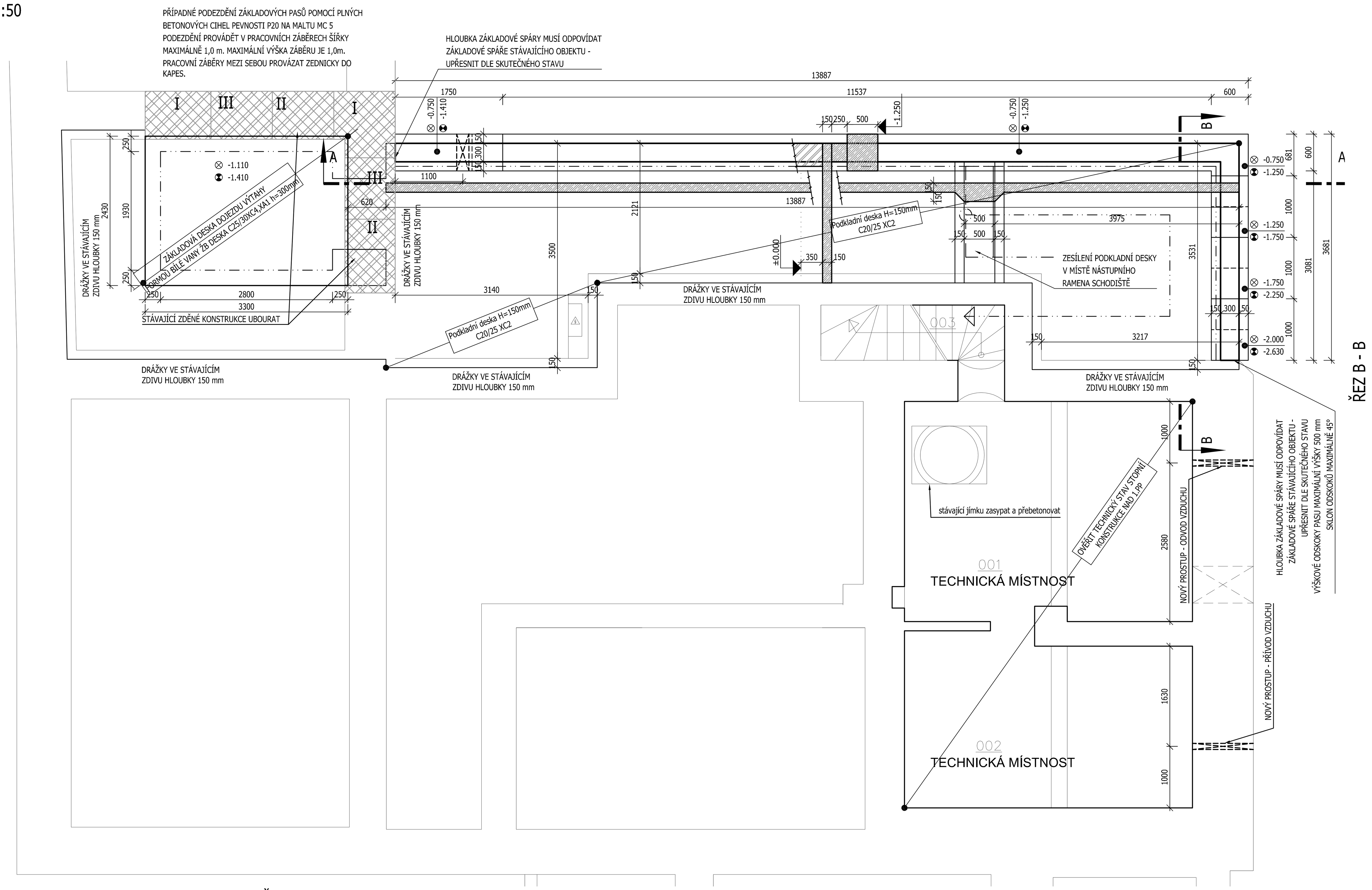

ŘEZ B - B
M 1:50

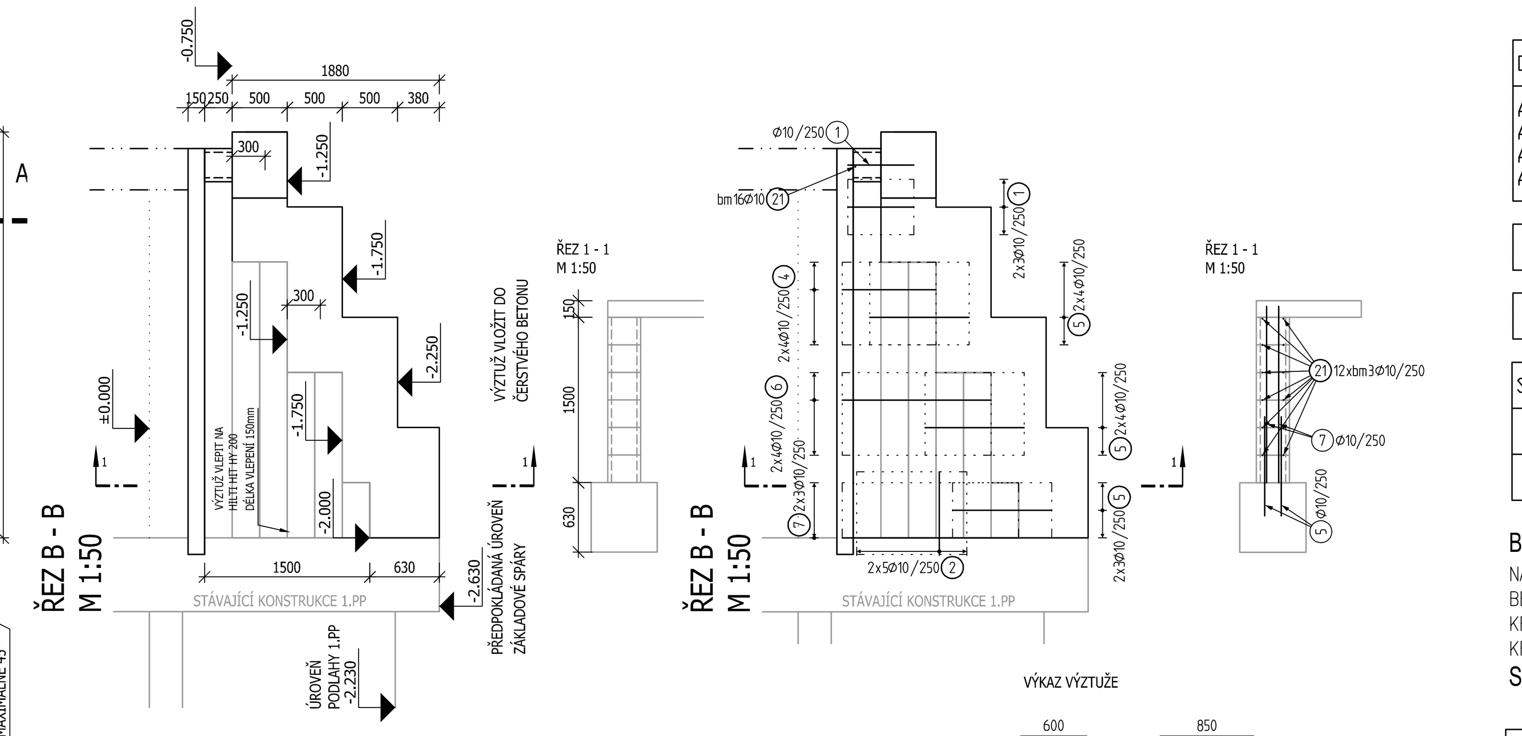

Dzn	Sit	ks	Delka	Sirka	kg	Cel.kg
A00	KH-20	22	3000	2000	18.2	400.0
A01	KH-20	10	1000	2000	6.1	60.6
A02	KH-20	2	3000	1000	9.1	18.2
A03	KH-20	2	1000	1000	3.0	6.1
	KH-20	27	3000	2000	18.2	490.9

Hmotnost celkem: 490.9

Sit	Nazev	fi[mm]		Roz[mm]		Delka	Sirka	M	Vyrobce
		pod	pri	pod	pri	[mm]	[mm]	[kg]	
A	KH-20	6.0	6.0	150	150	3000	2000	18.2	Ferostav

BETON C20/25 - XC2
NAVRŽENO DLE ČSN 73 1201, ČSN EN 206-1
BETONOVÁ SMĚS S3
KRYTÍ HORNÍ 25 mm
KRYTÍ SPODNÍ 25 mm
SITE OCEL BSt 500 M

BETON C20/25-XC2 - ZÁKLADOVÉ PASY
BETON C25/30-XC4, XA1 - DOJEZD VÝTAHU
NAVRŽENO DLE ČSN EN 1992-1-1; ČSN EN 206-1-Z4
KRYTÍ VNĚJŠÍ 25 mm
KRYTÍ VNITŘNÍ 25 mm
OCEL B 500B
UVÁDĚNÉ DÉLKY JSOU VZTAŽENY K OSE PRUTU.
POLOMĚRY OBLOUKŮ JSOU VZTAŽENY KE STŘEDNICI,
NEZNAČENÉ POLOMĚRY JSOU 1/2 Dr,min (TAB. 8.1).
NEZNAČENÉ ÚHLY JSOU 45°, 90° resp 180°.
CELKOVÉ DÉLKY VLOŽEK JSOU STŘIŽNÉ DÉLKY.
ROVNÉ VLOŽKY JSOU VE VÝKAZU OZNAČENÉ "*".

VÝKAZ VÝZTUŽE

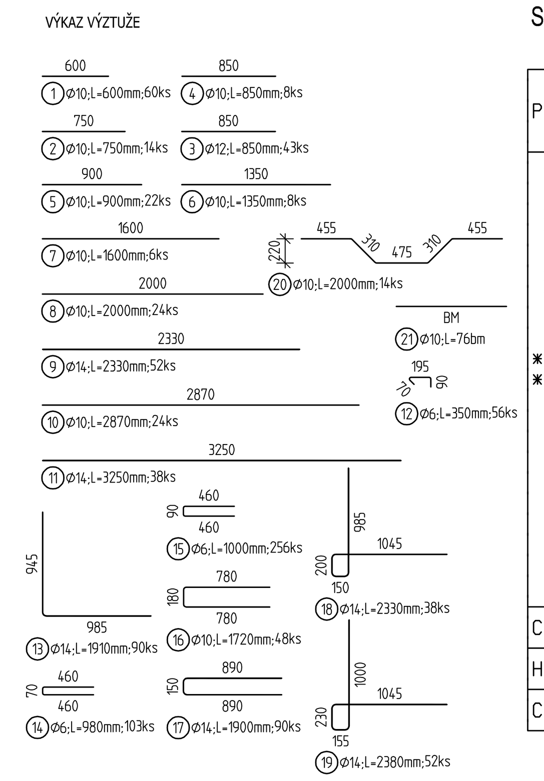

Pol	Profil	Delka [mm]	ks	6	10	12	14
				50			
*1	50 10	600	60		36.0		
*2	50 10	750	14		10.5		
*3	50 12	850	43			36.6	
*4	50 10	850	8		6.8		
*5	50 10	900	22		19.8		
*6	50 10	1350	8		10.8		
*7	50 10	1600	6		9.6		
*8	50 10	2000	24		48.0		
*9	50 14	2330	52				121.2
*10	50 10	2870	24		68.9		
*11	50 14	3250	38				123.5
12	50 6	350	56	19.6			
13	50 14	1910	90				171.9
14	50 6	980	103	100.9			
15	50 6	1000	256	256.0			
16	50 10	1720	48		82.6		
17	50 14	1900	90				171.0
18	50 14	2330	38				88.5
19	50 14	2380	52				123.8
20	50 10	2000	14		28.0		
21	50 10	BM	-		76.0		
CELKOVA DELKA [m]				376.5	396.9	36.6	799.9
HMOTNOST [kg]				83.6	244.7	32.4	966.6
CELKOVA HMOTNOST [kg]				1327.3			

ŘEZ A - A - TVAR
M 1:50

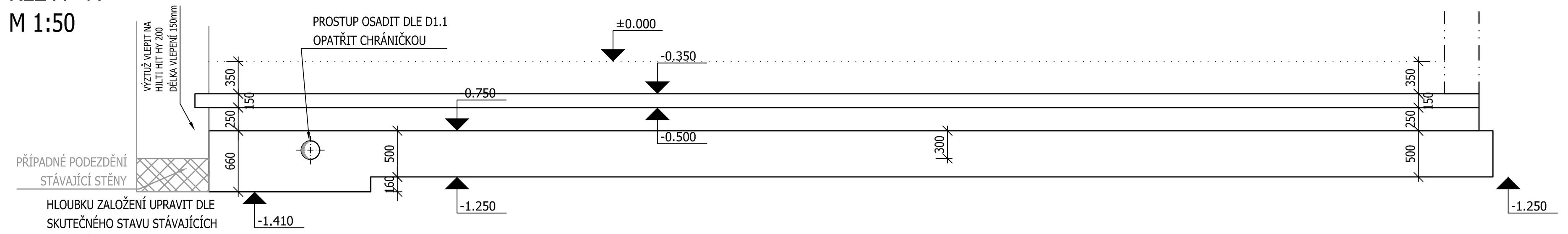

ŘEZ A - A - VYZTUŽENÍ
M 1:50

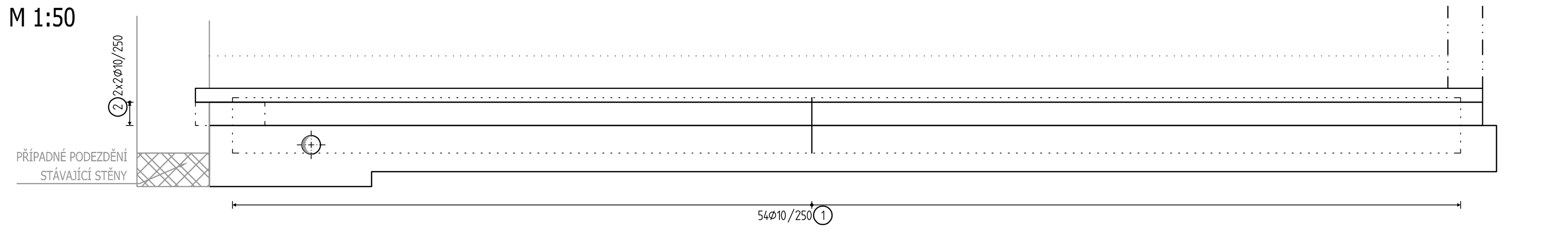

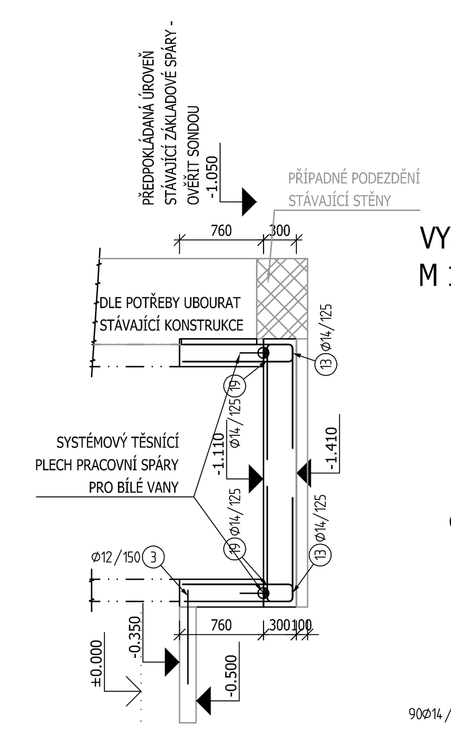

VYZTUŽENÍ DOJEZDU VÝTAHU - DESKA
M 1:50

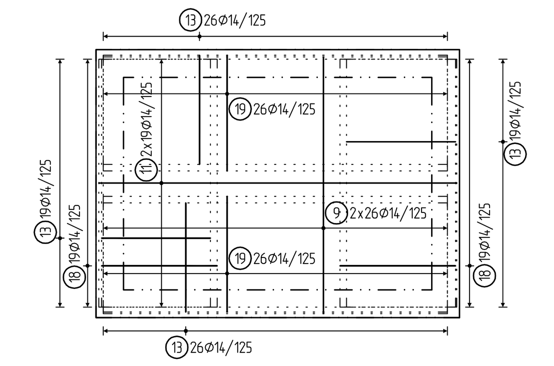

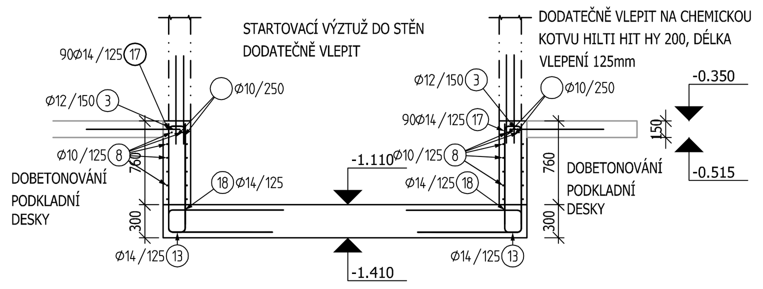

VYZTUŽENÍ DOJEZDU VÝTAHU - STĚNY
M 1:50

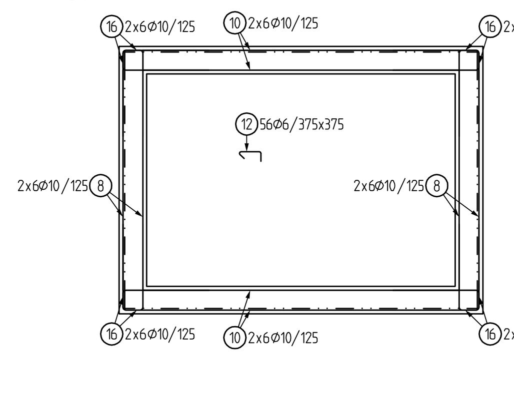

PODKLADNÍ DESKA VYZTUŽENÍ - VYZTUŽENÍ
M 1:50

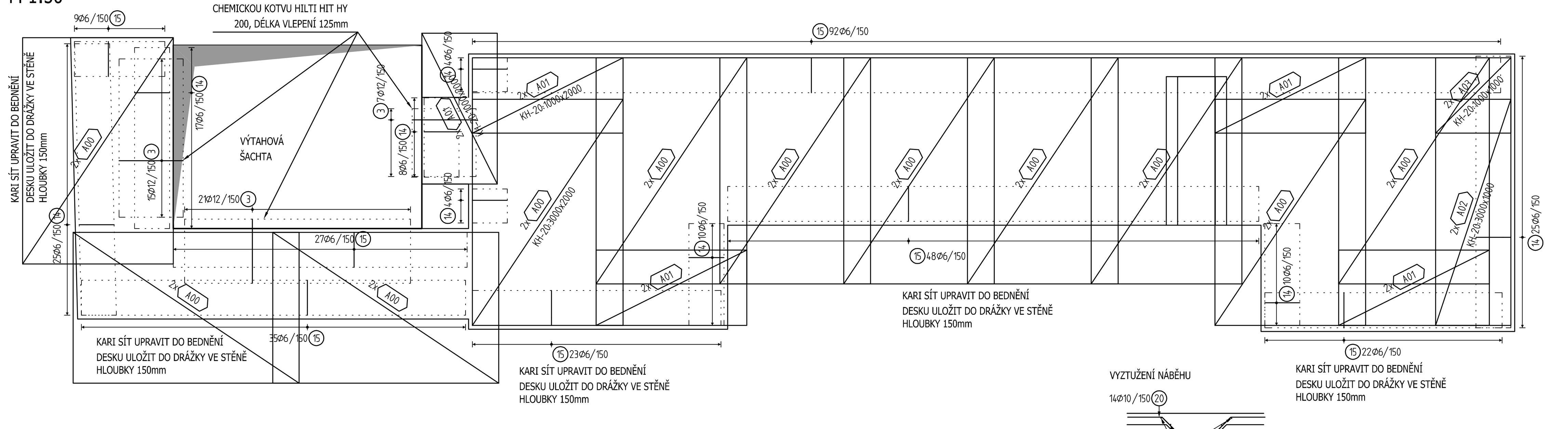

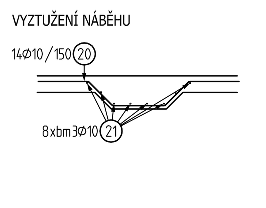

BETON C20/25 XC2 - PODKLADNÍ DESKA, ZÁKLADOVÉ PASY
BETON C25/30 XC4, XA1 - KONSTRUKCE BÍLÉ VANY

Poznámky:

- Před zahájením stavebních prací budou provedeny kopané sondy, které ověří tvar a hloubku stávajících základů. Přivolaný geolog zatřídí zeminu základové spáry a určí její únosnost. Ve statickém výpočtu je uvažováno s únosností Rd=225kN.
- V případě neprovádění autorského dozoru neručíme za skutečné provedení díla IN SITU.
- **Technická zpráva a statický výpočet je nedílnou součástí výkresové - dokumentace**, v případě rozporu mezi výkresem a textem je nutné konzultovat s autorem.
- Před výrobou nutno prvky přeměřit IN SITU.
- Dojezd výtahu proveden formou bílé vany s připustnou šířkou celkové trhliny w<0,25 mm. Pracovní spáry bílé vany nutné opatřit těsnícími plechy, konkrétní typ dle zvyklostí zhotovitele
- Základovou spáru chránit před klimatickými vlivy (promrzání, rozbředání) vrstvou betonu C12/15 tl. 100 mm.
- Různé výškové úrovně základové spáry jsou vyřešeny odskoky výšky maximálně 750 mm.
- Rozbředlou zeminu základové spáry nutno odtěžit.
- Hydroizolaci chránit vrstvou betonu nebo geotextilií.
- Podezdění stávajících základů provedeno pomocí plných betonových cihel pevnosti P20 na maltu MC5. Pracovní záběry provedeny maximální šířky 1,2 m. Práce prováděny šachovnicově. Pracovní záběry mezi sebou zednicky provázat. Poslední ložnou spáru vyplnit pomocí expanzní malty.
- Podkladní deska navržena výšky 150mm C20/25 XC2 vyztužené KARI sítí 150/150/6. Pod schodištěm proveden zesílený pruh výšky 300 mm. Podkladní deska uložena uložena do drážky ve zdivu hloubky 150mm.
- Pro hutnění zemin dodržet technologické podmínky hutnění vycházející z použitých zemin (soudržná, nesoudržná). V souladu s ČSN 72 1006-Kontrola hutnění zemin a sypanin musí být dodržena podmínka E_{def2}/E_{def1}<**1,75**, přičemž E_{def2}>**40**MPa.
- Úprava pracovní spáry dle zvyklostí dodavatele (např. B-systém).
- Přesahová délka pro ØR10 je **500** mm, ØR12 je **600** mm, ØR14 **700** mm.
- Přesahující výztuž upravit do bednění.
- Distanční prvky vymezující vzdálenost spodní a horní výztuže dle zvyklostí dodavatele. Minimální počet 8ø/m2. NEJSOU SOUČÁSTÍ VÝKAZU!

AKCE: Domov se zvláštní péčí ESET		PROJEKTOVÝ STUPEŇ: DPS	
INVESTOR: ESET - HELP, z.s., Úvalská 3411/47, 100 00 Praha 10 - Strašnice	PROJEKTANT: stasapo	AUTORIZAČNÍ RAZÍTKO:	PARÉ Č.:
AUTOR NÁVRHU: M-PROject CZ s.r.o.	DATUM: 1/2025		SLOŽKA: D.1.2
ZODP. PROJEKT.: Doc. Dr. Ing. Luboš Podolka	MĚŘÍTKO: 1:50		
VYPRACOVAL: Ing. Michal Žabka	FORMÁT: 8 A4	ČÁST DOKUMENTACE: STAVEBNĚ KONSTRUKČNÍ	V.Č.: b.01
VÝKRES: ZÁKLADOVÉ KONSTRUKCE			